X4-LIFE

PRODUKT-
INFORMATIONEN
Scann mich

LED BETTLICHT MIT BEWEGUNGSMELDER
Bedienungsanleitung | Deutsch

LED BEDLIGHT WITH MOTION SENSOR
Instruction manual | English

LAMPE DE CHEVET LED AVEC DÉTECTEUR DE MOUVEMENT
Mode d´emploi | Français

Art.-Nr. 701661

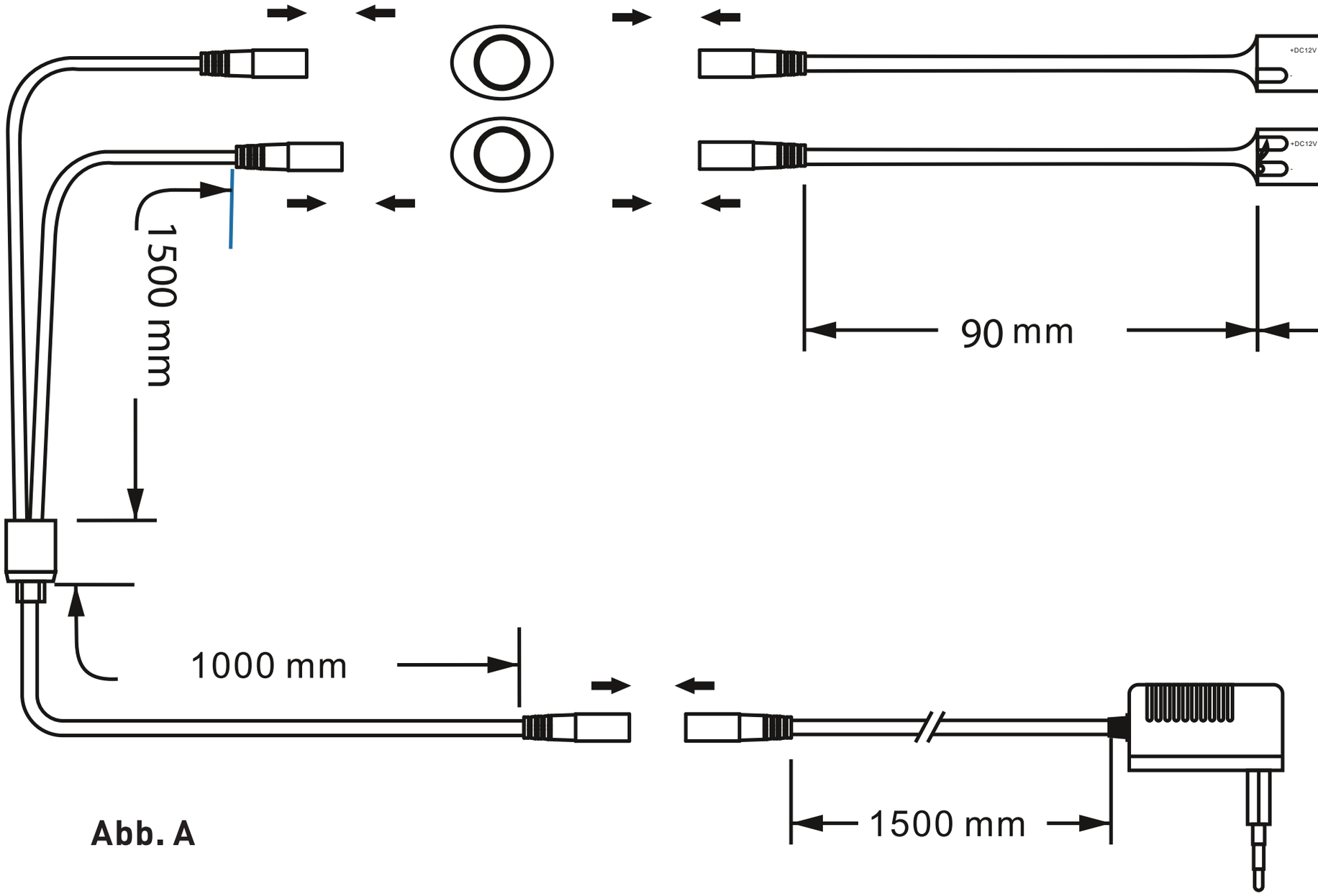

Abb. A

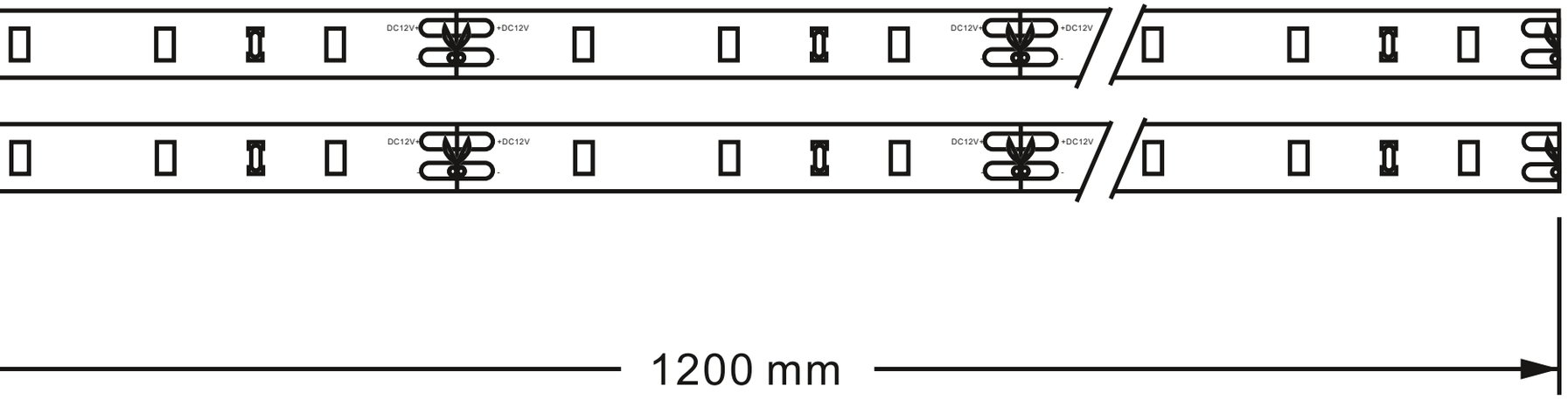

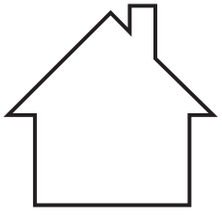

Nur für den Gebrauch in Innenräumen. For indoor use only. Pour usage intérieur seulement.

Inhalt

Info. zu dieser Bedienungsanleitung 5
Bestimmungsgemäße Verwendung.. 5
Konformitätserklärung..... 5
Haftung..... 5
Technische Daten 6
Lieferumfang 6
Auspacken und prüfen 6
Sicherheitshinweise..... 6
Unsachgemäße Handhabung 7
Installation und Verwendung 8
Reinigung 11
Entsorgung..... 11

Content

Info. on this user manual 12
Designated use 12
Declaration of Conformity 12
Liability 12
Specifications 13
Scope of delivery 13
Unpacking and checking..... 13
For your safety..... 13
Improper handling..... 14
Installation and Application..... 15
Cleaning 17
Disposal..... 17

Contenu

Info. sur ce mode d´emploi 18
Utilisation prévue 18
Déclaration de conformité..... 18
Responsabilité 18
Données techniques..... 19
Contenu de la livraison 19
Déballez et vérifiez..... 19
Consignes de sécurité..... 19
Manipulation incorrecte 20
Installation et Emploi..... 21
Nettoyage 23
Disposition 23

Service..... 24

Vielen Dank, dass Sie sich für dieses Produkt entschieden haben.
Wir wünschen Ihnen viel Freude damit.

Informationen zu dieser Bedienungsanleitung

Diese Bedienungsanleitung enthält wichtige Informationen für einen ordnungsgemäßen und sicheren Betrieb des Produktes. Lesen Sie die Bedienungsanleitung daher vollständig durch, bevor Sie das Produkt einsetzen. Andernfalls können Gefahren für Personen sowie Schäden am Produkt entstehen. Bewahren Sie die Bedienungsanleitung auf. Wenn Sie das Produkt an Dritte weitergeben, geben Sie auch die Bedienungsanleitung mit.

Bestimmungsgemäße Verwendung

Das Bettlicht dient als indirekte Beleuchtung in Innenräumen, das bei Bewegung ausgelöst wird. Achten Sie darauf, dass das Set nur in geschlossenen Räumen verwendet wird. Dieses Produkt ist nicht zur Raumbeleuchtung im Haushalt geeignet. Die LED-Lampen in der Leuchte können nicht ausgetauscht werden.

Konformitätserklärung

CE Dieses Produkt erfüllt die gesetzlichen nationalen und europäischen Anforderungen. Die Konformitätserklärung zu diesem Produkt finden Sie unter: https://secure.productip.com/public/view/file/id/7a427?f=7a427

Haftung

Bei Sach- oder Personenschäden, die durch unsachgemäße Handhabung oder Nichtbeachten dieser Bedienungsanleitung und der Sicherheitshinweise verursacht werden, übernehmen wir keine Haftung. In solchen Fällen erlischt jeder Garantieanspruch!

Technische Daten

» Schutzklasse IP20 (Innengebrauch)
» Leuchtdauer über Timer einstellbar min. 30 Sekunden, max. 5 Minuten
» Betriebsspannung: 12 V DC
» Leistung: 6 Watt
» Lumen: 240
» LED-Anzahl / Typ: 2* 36 / SMD3528
» Abstrahlwinkel: 120°
» Eingangsspannung: 220-240 V AC, 6 W
» Erfassungsreichweite Bewegungsmelder: 2 m
» Abm. 2* 1200 x 8 x 3 mm

Lieferumfang

2x LED Band 120 cm, 2x Bewegungsmelder, Y-Verbinderkabel, Netzteil, Bedienungsanleitung

Auspacken und prüfen

Packen Sie den Lieferumfang aus und überprüfen Sie ihn auf Vollständigkeit und Unversehrtheit. Wenn Sie einen Mangel feststellen, wenden Sie sich umgehend an Ihren Händler. Heben Sie die Verpackung auf, um das Produkt zukünftig sicher lagern und weitergeben zu können. Entsorgen Sie nicht mehr benötigtes Verpackungsmaterial umweltgerecht.

Sicherheitshinweise

ACHTUNG! Verletzungsgefahr für Kinder!
Wenn Kinder oder Personen, die die Gefahren nicht einschätzen können, mit

dem Produkt hantieren, besteht Verletzungsgefahr bis hin zum Tod. Bewahren Sie das Produkt außerhalb der Reichweite von Kindern auf. Es besteht eine Gefahr durch Verschlucken der Kleinteile oder Erdrosseln.

Das Produkt nicht in der Verpackung oder aufgerollt betreiben! LED-Bänder sind – wie alle Leuchtmittel – Verbrauchsartikel. Prüfen Sie unbedingt VOR der Installation die LED-Bänder auf korrekte Funktion. Bereits verarbeitete Bänder sind von Reklamation, Umtausch oder Rücknahme ausgeschlossen!

ACHTUNG! Sehr helles LED-Licht: Nicht direkt in den LED-Lichtstrahl blicken oder mit optischen Geräten betrachten!

Bei Personen, die an photosensibler Epilepsie leiden, kann es zu epileptischen Anfällen oder Bewusstseinsstörungen kommen, wenn sie bestimmten Blitzlichtern oder Lichteffekten im täglichen Leben ausgesetzt werden. Sollten während des Betriebs Symptome wie Schwindelgefühl, Sehstörungen, Augen- oder Muskelzucken, Bewusstseinsverlust, Desorientiertheit oder jegliche Art von unfreiwilligen Bewegungen bzw. Krämpfen auftreten, sollte der Lichteffekt ausgeschaltet werden, bzw. die Person den Raum verlassen.

Unsachgemäße Handhabung

ACHTUNG

Verletzungsgefahr durch unsachgemäße Handhabung! Die unsachgemäße Handhabung des Produkts kann zu Verletzungen führen.
Achten Sie auf eine sachgerechte Inbetriebnahme des Gerätes. Beachten Sie hierbei diese Bedienungsanleitung.

» Wenden Sie sich an Ihren Händler, den Hersteller oder eine Fachkraft, wenn Sie Zweifel über die Arbeitsweise, die Sicherheit oder den Anschluss des Produkts haben.
» Beachten Sie auch die zusätzlichen Sicherheitshinweise in den einzelnen Kapiteln dieser Bedienungsanleitung.
» Tauchen Sie das Produkt niemals in Wasser oder andere Flüssigkeiten und bringen Sie das LED-Band nicht auf feuchtem oder leitendem Untergrund an.
» Das LED-Band nicht mit andersartigen Beleuchtungssystemen zusammenschließen.
» Das Produkt darf nicht abgedeckt betrieben werden.

Installation und Verwendung

» Nehmen Sie das Bettlicht aus der Verpackung. Das Produkt darf nur außerhalb der Verpackung und entrollt verwendet werden.
» Reinigen Sie die Fläche, an dem das Bettlicht angebracht werden soll. Um einen optimalen Halt des LED-Bandes zu gewährleisten, müssen die Anbringflächen trocken, ausreichend eben, sauber und fettfrei sein.

☛ **HINWEIS:** Beachten Sie die Sicherheitshinweise im Kapitel „Reinigung“

» Das LED-Band des Bettlichts ist ca. alle 10 cm kürzbar und kann nicht wieder verlängert werden. Kürzen Sie das LED-Band nur, wenn dieses nicht mit einer Stromquelle verbunden ist!
» Um das LED-Band zu kürzen, schneiden Sie das Band an der kupferfarbenen Linie (siehe Abb. 1) mit der Schere durch.

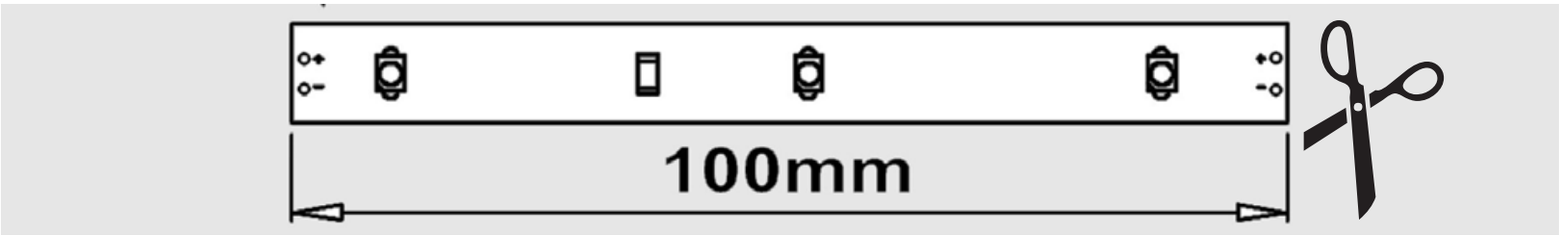

Abb. 1

» Bereits verarbeitete oder abgeschnittene Bänder sind von Reklamation, Umtausch oder Rücknahme ausgeschlossen! LED-Bänder sind –wie alle Leuchtmittel- Verbrauchsartikel.

» **HINWEIS:** Bitte beachten Sie, dass beim Kürzen des Bandes die Schutzart an dieser Stelle aufgehoben wird. Um die ursprüngliche Schutzart wieder herzustellen, muss die Trennstelle z.B. mit neutralem Silikon verschlossen werden.

Siehe Abb. A Seite 2

» Stecken Sie das Kabel des Netzteils in den Y-Verbinder.
» Verbinden Sie die beiden Enden des Y-Verbinders mit jeweils einem Bewegungsmelder.
» Stecken Sie die LED-Bänder an jeweils ein Kabel der Bewegungsmelder.
» Kleben Sie die LED-Bänder und Bewegungsmelder an die zuvor gereinigten, gewünschten Positionen und drücken Sie diese fest an.

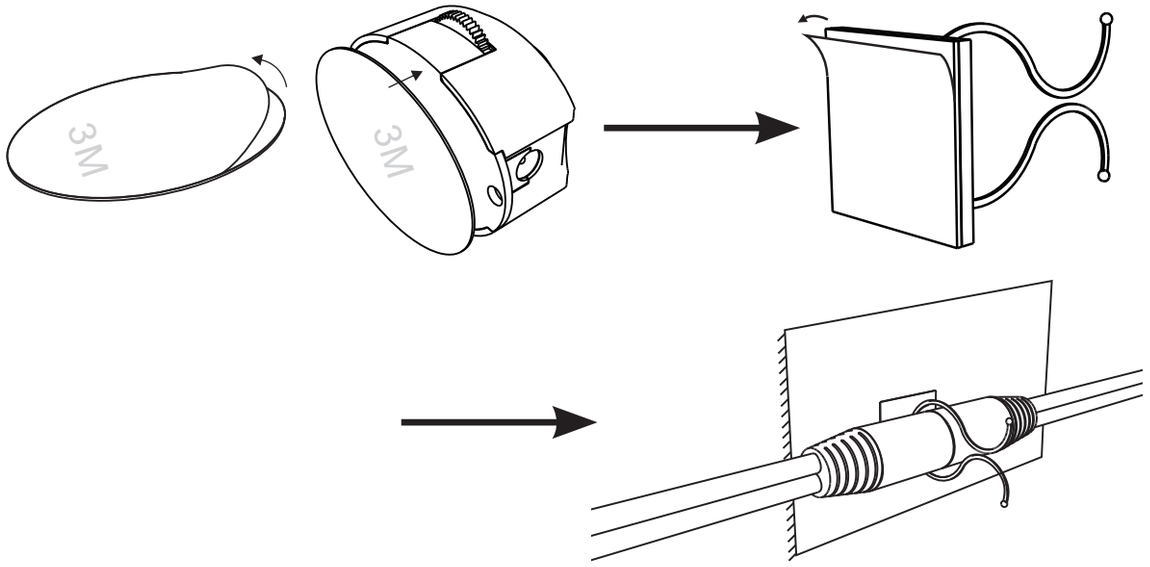

» Stellen Sie am Stellrad der Bewegungsmelder die gewünschte Leuchtdauer von 30 Sekunden bis 5 Minuten ein.

» Stecken Sie den Netzstecker in eine ordnungsgemäße Steckdose.
» Die Bewegungsmelder lösen ab einer umgebenden Beleuchtungsstärke von ca. < 50 Lux aus.

Reinigung

HINWEIS: Ätzende oder scheuernde Reinigungsmittel können das Gerät beschädigen. Reinigen Sie das Produkt nur mit einem angefeuchteten Reinigungstuch. Trennen Sie das Produkt vor der Reinigung vom Strom. Beachten Sie auch die Sicherheitshinweise und Reinigungsanweisungen in den Bedienungsanleitungen der übrigen Geräte, an die Sie das Produkt kleben möchten.

Entsorgung

Elektrische und elektronische Bauteile dürfen nicht im Hausmüll entsorgt werden! Der Verbraucher ist gesetzlich verpflichtet, Elektro- und Elektronikgeräte am Ende ihrer Lebensdauer an den dafür eingerichteten öffentlichen Sammelstellen zurückzugeben, um die Altgeräte der Verwertung zuzuführen. Die Sammelstelle gibt Ihr örtliches Abfallentsorgungsunternehmen bekannt.

Thank you very much for buying our product. We hope you enjoy using it and that everything is to your satisfaction.

Information on this user manual

This user manual contains important information for the safe use of the product. Therefore, for your own safety and for a successful use, please read this user manual completely before assembling and using the product. Please keep this operating manual for reference. If you pass on the product to anyone else, please hand over the operating manual as well.

Designated use

This bedlight serves as indirect lighting indoors that is switched on by movement. Please make sure this set is used indoors only. This product is not suitable for household illumination. The LED lamps cannot be changed in the luminaire.

Declaration of Conformity

CE This product meets the requirements of both current national and European guidelines. The declaration of conformity can be found at https://secure.productip.com/public/view/file/id/7a427?f=7a427

Liability

We do not accept liability for any damage to property or for personal injury that is due to improper use or failure to follow the instructions in this operating manual and the safety advice. In such cases any claim under the guarantee is null and void!

Specifications

» Protection Class: IP20 (indoors only)
» Lighting duration can be individually set from min. 30 seconds to max. 5 minutes
» Operating voltage: 12 V DC
» Power: 6 Watt
» Lumen: 240
» LED Quantity / Type: 2*36 / SMD3528
» Beam angle: 120°
» Input voltage: 220-240 V AC, 6 W
» Detection range motion detector: 2 m
» Dim. 2* 1200 x 8 x 3 mm

Scope of delivery

2x LED band 120 cm, 2x motion detector, Y-connection cable, power adapter, manual

Unpacking and checking

Unpack all the components and check that they are complete and intact. If you find any defects or deficiencies, contact your dealer immediately.
Keep the packaging so that you can safely store and pass on the product in future. Dispose of unwanted packaging materials in an environmentally friendly way.

For your safety

⚠ **WARNING!** Children are at risk of injury!

If the product is handled by children or adults unable to assess the risks, they run the risk of injury, which could even be lifethreatening.

Please store the product and its components, out of the reach of children. There is a risk that they could strangle themselves.

Do not use the product in the packing or rolled up.

LED-strips are - like all illuminants - consumable articles. Check the correct function of the LED-strip BEFORE installation. Worked up LED-strips are non-returnable and excluded from claims or replacement.

CAUTION!
Very bright LED light. Never watch directly into the LED light beam nor use optical devices to look at it.

People suffering from photo-sensitive epilepsy, are susceptible to epileptic seizures or loss of consciousness if exposed to flashing lights or light patterns. If symptoms such as dizziness, blurred vision, eye or muscle twitching, loss of awareness, disorientation, any involuntary movement or convulsion should occur, the light effect should be switched off or the person should leave the room.

Improper handling

WARNING! There is a risk of injury as a result of improper handling! Improper handling of the product can lead to injuries.

» If you have any doubt about the mode of operation, safety or connection of the LED-strip, you must contact your dealer, the manufacturer or a qualified person.
» Also please note the additional safety advice in the individual chapters of this operating manual.
» Never immerse the product into water or other fluids and do not attach the LED-band onto wet or electricity conducting underground.
» Do not connect the LED-strip with different lighting systems.
» Do not operate the product if it is covered.

Installation and Application

» Remove the bedlight from the packaging. The product may only be used outside of the package and unfurled.
» Clean the area to which the bedlight is to be attached. These areas must be sufficiently even, clean and free from grease to ensure optimum adhesion of the LED-strip.

NOTICE: Follow the safety instructions found in chapter “Cleaning”.

» The LED strip of the bedlight can be shortened approx. every 10 cm, but can not be extended. Never shorten the LED strip while it‘s connected to electricity.
» To shorten the LED strip cut the strip with scissors at the copper lines as seen in Fig. 1.

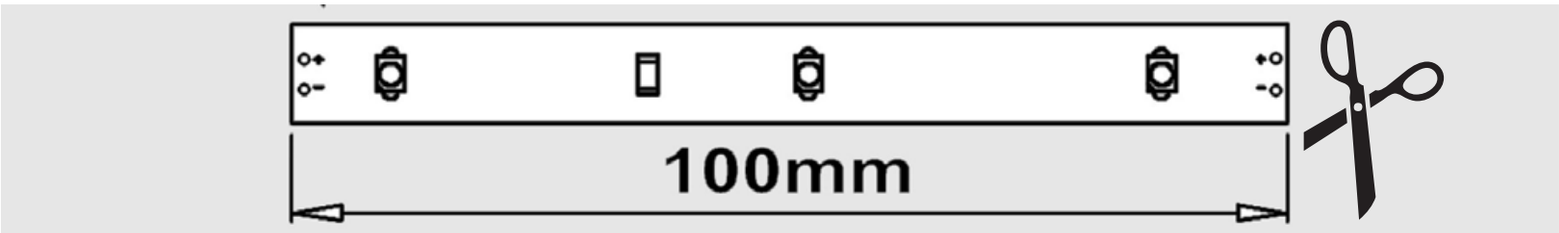

Fig. 1

Already processed or cut strips are excluded from reclamation, conversion or redemption! LED -strips are – like all illuminants – consumable articles.

NOTICE: Please note that when shortening the LED-strip, it is no longer protected from dust or water at this point. Close it again, e.g. with neutral silicone, to restore the original protection.

See Fig. A, Page 2

» Connect the cable of the power adapter to the Y-connector cable.
» Connect both ends of the Y-connector to a motion detector at each side.
» Connect both LED strips to the motion detectors at each side.
» Stick the LED strips and motion sensors to the prior cleaned, desired positions and firmly press it to secure a better hold.

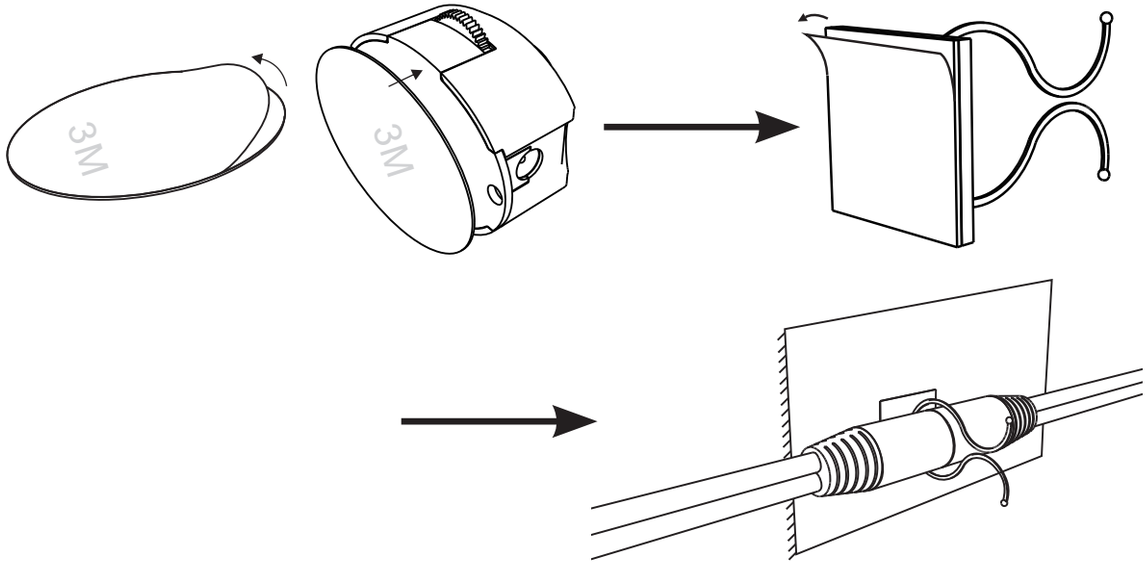

» Use the wheel at the motion detectors to adjust the lighting duration from 30 seconds to 5 minutes.

» Plug in the power adapter into an appropriate mains socket.
» The motion detectors get triggered at a surrounding illumination of < 50 lux.

Cleaning

NOTICE: There is a risk of damage if cleaning is not carried out properly! Corrosive or abrasive cleaning agents can damage the product and its components. Use only a damp cloth to clean the product and its components.

Disposal

Electrical and electronic devices must never be disposed of in the regular household waste! Consumers are legally obligated and responsible for the proper disposal of electronic and electrical devices by returning them to collecting sites designated for the recycling of electrical and electronic equipment waste. For more information concerning disposal sites, please contact your local authority or waste management company.

Merci d'avoir acheté le produit. Nous espérons que vous l'apprécierez.

Informations sur ce mode d´emploi

Ce manuel contient des informations importantes pour un fonctionnement correct et sûr du produit. Veuillez lire complètement le mode d´emploi avant d'utiliser le produit. Sinon, des risques pour les personnes et des dommages au produit peuvent survenir. Conservez le mode d´emploi. Si vous transmettez le produit à des tiers, incluez également le mode d´emploi.

Utilisation prévue

La lampe de chevet sert comme éclairage intérieur qui se déclenche lors du déplacement. Assurez-vous que l'ensemble est utilisé uniquement à l'intérieur. Ce produit ne convient pas à l'éclairage d'une pièce d'un ménage. Les ampoules LED de la lampe ne peuvent pas être remplacées.

Déclaration de conformité

CE Ce produit répond aux exigences des directives nationales et européennes en vigueur. La déclaration de conformité peut être trouve à https://secure.productip.com/public/view/file/id/7a427?f=7a427

Responsabilité

Nous n'assumons aucune responsabilité pour les dommages matériels ou les blessures résultant d'une mauvaise manipulation ou du non-respect de ce mode d'emploi et des consignes de sécurité. Dans de tels cas, toute réclamation de garantie expire!

Données techniques

» Classe de protection: IP20 (usage intérieur)
» Durée d'illumination est réglable de 30 secondes à 5 minutes
» Tension de service: 12 V DC
» Puissance: 6 Watt
» Lumen: 240
» Nombre de LED / Type: 2* 36 / SMD3528
» Angle de rayonnement: 120°
» Tension d'entrée: 220-240 V AC, 6 W
» Distance de détection capteurs de mouvement: 2 m
» Dim. 2* 1200 x 8 x 3 mm

Contenu de la livraison

2x ruban LED 120 cm, 2x capteurs de mouvement, Y-connecteur, alimentation électrique, mode d'emploi

Déballez et vérifiez

Déballez le contenu de la livraison et vérifiez qu'il est complet et intègre. Si vous trouvez un défaut, contactez immédiatement votre revendeur.

Ramassez l'emballage afin de pouvoir stocker et transmettre en toute sécurité le produit dans le futur. Jetez les matériaux d'emballage indésirables de manière écologique.

Consignes de sécurité

ATTENTION!

Risque de blessure pour les enfants! Si les enfants ou les personnes qui ne

peuvent pas évaluer les dangers avec le produit, il y a un risque de blessure ou de mort. Gardez le produit hors de portée des enfants. Il y a un risque d'avaler les petites pièces ou d'étrangler.
N'utilisez pas de produit dans l'emballage ou enroulé! Les rubans LED sont - comme toutes les ampoules - consommables. Assurez-vous de vérifier le bon fonctionnement des rubans LED AVANT l'installation. Les rubans sont exclus de la réclamation, de l'échange ou de la reprise!

ATTENTION!

Lumière LED très brillante: ne regardez pas directement dans le faisceau lumineux LED ou avec des appareils optiques!
Les personnes souffrant d'épilepsie photosensible peuvent présenter des crises d'épilepsie ou des troubles de la conscience lorsqu'elles sont exposées à certaines lumières clignotantes ou à des effets lumineux dans la vie quotidienne.

Si des symptômes tels que des étourdissements, des troubles visuels, des contractions oculaires ou musculaires, une perte de conscience, une désorientation ou tout autre type de mouvements involontaires ou de crampes surviennent pendant le fonctionnement, l'effet lumineux doit être éteint ou la personne doit quitter la pièce.

Manipulation incorrecte

ATTENTION!

Risque de blessure dû à une manipulation incorrecte! Une manipulation incorrecte du produit peut entraîner des blessures. Faites attention à une bonne mise en service de l'appareil. Veuillez observer ce mode d'emploi.
» En cas de doute sur le fonctionnement, la sécurité ou la connexion du produit,

contactez votre revendeur, le fabricant ou un spécialiste.

» Respectez également les consignes de sécurité supplémentaires dans les différents chapitres de ce mode d'emploi.
» Ne plongez jamais le produit dans l'eau ou d'autres liquides. Et ne fixez pas le ruban LED sur des surfaces humides ou conductrices.
» Ne connectez pas le ruban LED à d'autres systèmes d'éclairage.

Installation et Emploi

» Retirez le produit de l'emballage. Prenez la lampe de chevet hors de l'emballage. Elle ne doit être utilisée qu'en dehors de l'emballage. Déroulez la lampe avant l´utilisation.Nettoyez la surface sur laquelle le produit doit être fixé. Afin d'assurer une tenue optimale du ruban LED, les surfaces de fixation doivent être sèches, suffisamment planes, propres et exemptes de graisse.

REMARQUE: Respectez les consignes de sécurité du chapitre „Nettoyage“

» La bande LED de la lampe de chevet peut être raccourcie tous les 10 cm et ne peut plus être rallongée. Raccourcissez la bande LED uniquement si elle n'est pas connectée à une source d'alimentation!
» Pour raccourcir la bande de LED, couper le ruban précisément sur la ligne de couleur cuivre (voir Fig. 1) avec des ciseaux.

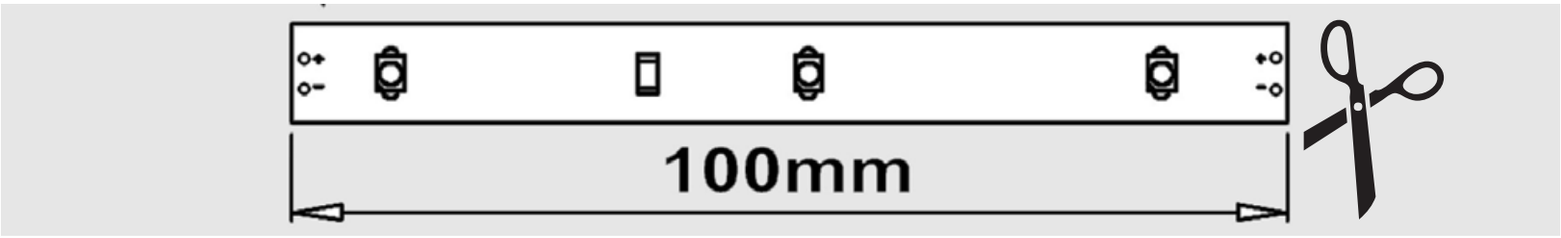

Fig. 1

» Les rubans déjà traités ou coupés sont exclus de la réclamation, de l'échange ou de la reprise!! Les rubans LED sont, comme toutes les ampoules, consommables.

REMARQUE: Veuillez noter que lorsque vous raccourcissez le ruban, le degré de protection est supprimé à ce stade. Pour rétablir le degré de protection d'origine, le point de séparation doit être fermé, par exemple: avec du silicone neutre.

Voir fig, 1, page 2

» Branchez le câble d'alimentation dans le connecteur Y.
» Connectez les deux extrémités du connecteur Y avec un détecteur de mouvement.
» Branchez les bandes LED sur le câble du détecteur de mouvement.
» Collez les rubans LED et les détecteurs de mouvement sur les positions désirées préalablement nettoyées et appuyez fermement dessus.

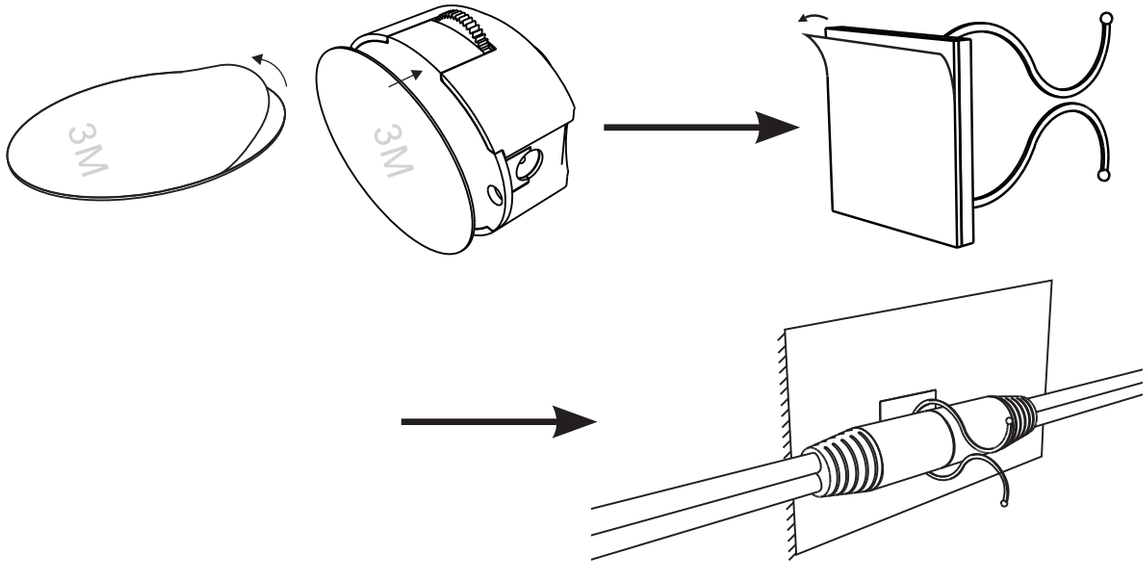

» Réglez la durée d'éclairage souhaitée de 30 secondes à 5 minutes sur la molette de réglage du détecteur de mouvement.

» Branchez la fiche d'alimentation dans une prise de courant appropriée.
» Les détecteurs de mouvement déclenchent à partir d'un éclairement ambiant d'environ <50 lux.

Nettoyage

REMARQUE! Les produits de nettoyage corrosifs ou abrasifs peuvent endommager l'appareil. Nettoyez uniquement le produit avec un chiffon de nettoyage humidifié. Débrancher le produit de l'électricité avant le nettoyage. Respectez également les consignes de sécurité et les instructions de nettoyage figurant dans le mode d'emploi des autres appareils sur lesquels vous souhaitez coller le produit.

Disposition

Les composants électriques et électroniques ne doivent pas être jetés avec les ordures ménagères! Le consommateur est tenu par la loi de renvoyer les appareils électriques et électroniques à la fin de leur durée de vie aux points de collecte publics désignés afin de renvoyer les appareils usagés en vue de leur recyclage. Le point de collecte annonce votre société locale d'élimination des déchets.

X4-LIFE

Service

Lived non food GmbH | Friedrich-Seele-Straße 20
38122 Braunschweig, Germany
+49 (0) 531 224356-82 | service@x4-life.de
www.x4-life.de

Hersteller/ Manufacturer/ Fabricant

Lived non food GmbH | Friedrich-Seele-Straße 20
38122 Braunschweig, Germany
info@lived-non-food.de | www.lived-non-food.de

Stand 11.2018